ﾘﾋﾞｼﾞﾖﾝ				
ｿﾞｰﾝ	ﾘﾋﾞｼﾞﾖﾝ	注記	日付	承認
	0	新　規　作　成	13.7.11	

仕様

テレビ重量適用範囲-----40kg以下

傾斜角度----------0°5°10°15°20°

テレビ取付け穴ピッチ---A.400×400×200　6箇所

B.400×400　4箇所

C.400×200　4箇所

D.400×200　4箇所

E.200×200　6箇所

F.300×300　4箇所

本体重量----------7.7kg

材質----------SPCC(黒色塗装)

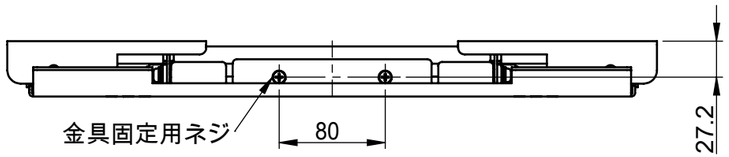

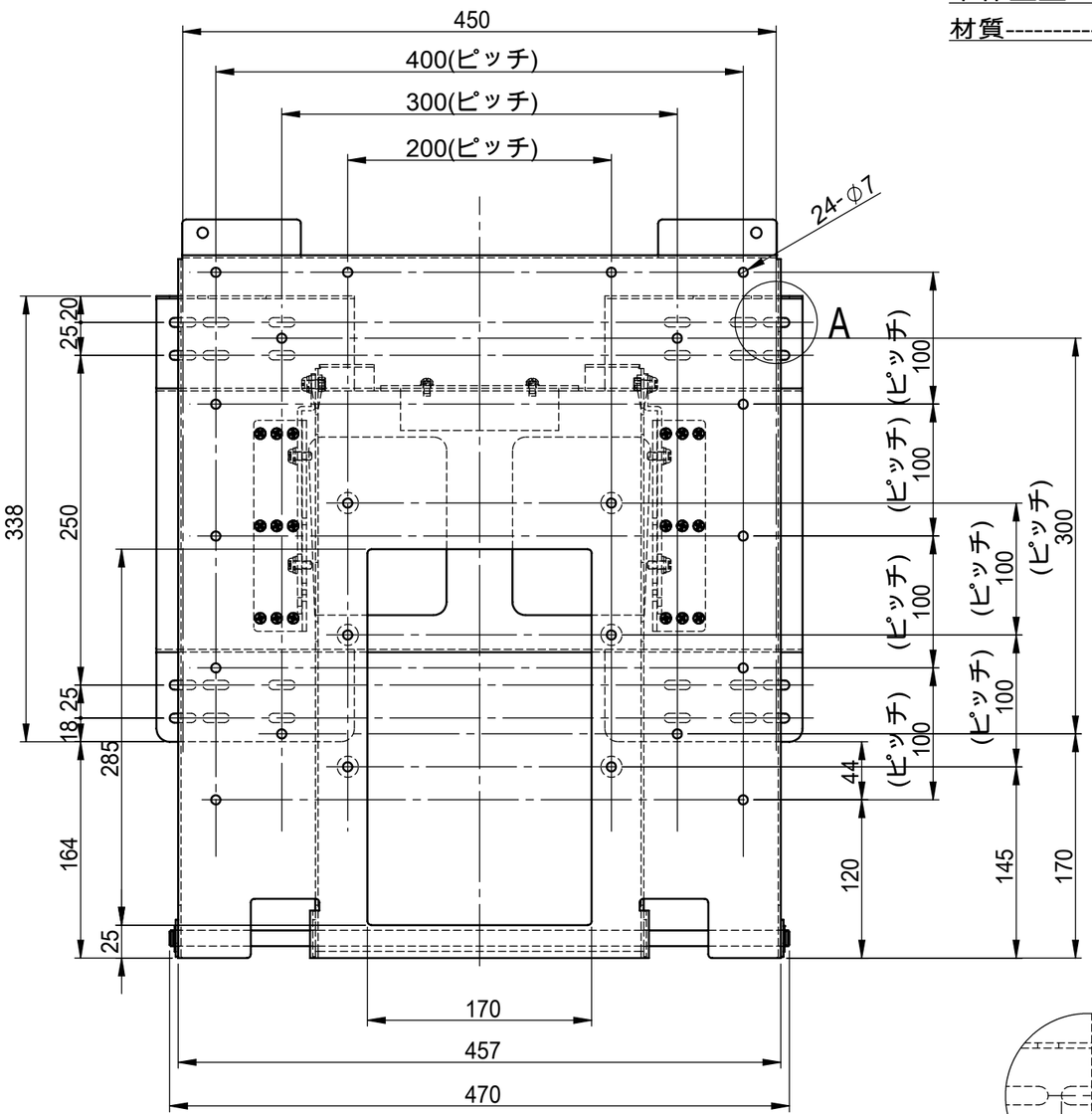

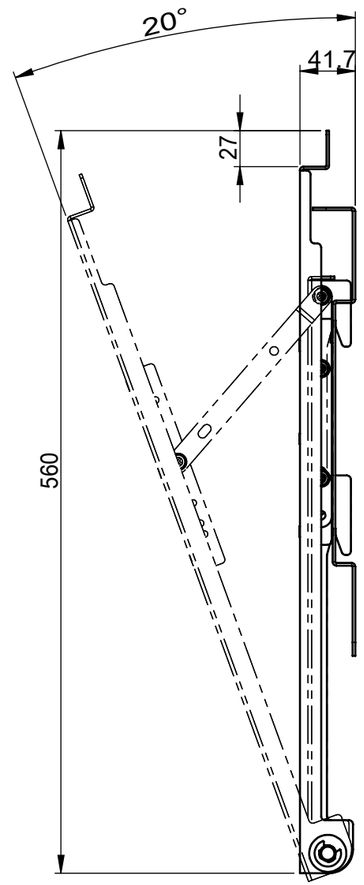

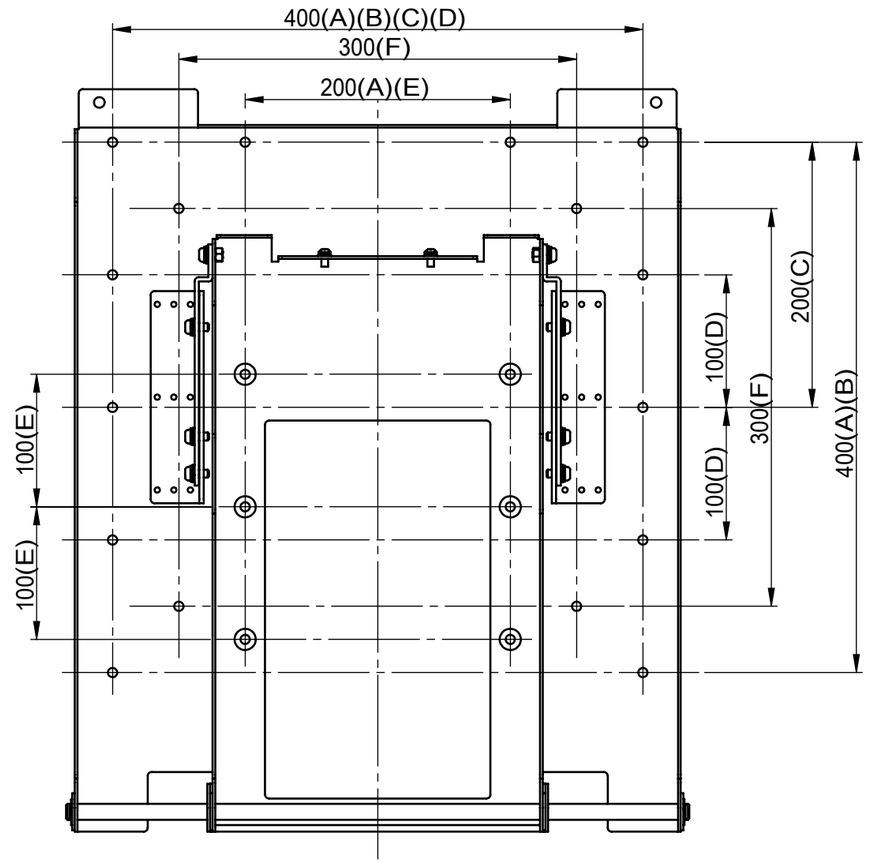

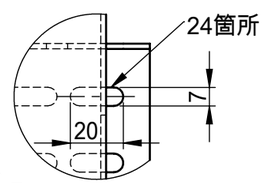

詳細図 A
ｽｹｰﾙ 2 : 4.5

	NAME	DATE
DRAWN	峰	13.7.11
CHECKED		
ENG APPR.		
MFG APPR.		
Q.A.		
COMMENTS:		

ALPHATEC

TITLE:

PS-6F-MK05RS仕様書

SIZE	DWG. NO.	REV
A3	PS-6F-MK05RS-B-A01A	0

SCALE: 1:1　　SHEET 1 OF 1