ﾘﾋﾞｼﾞｮﾝ				
ｿﾞｰﾝ	ﾘﾋﾞｼﾞｮﾝ	注記	日付	承認
	0	新　規　作　成	13.7.3	

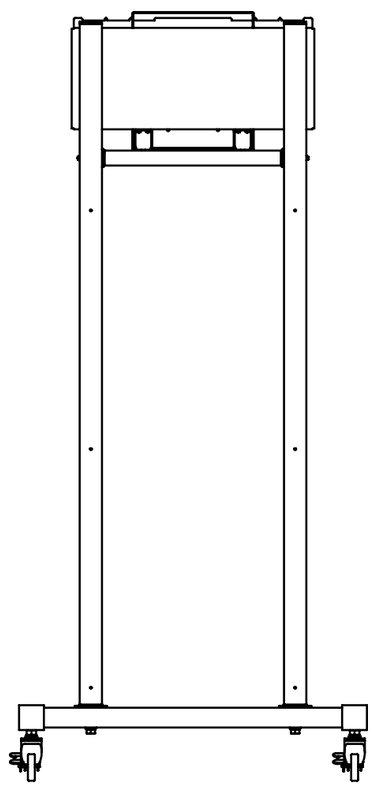

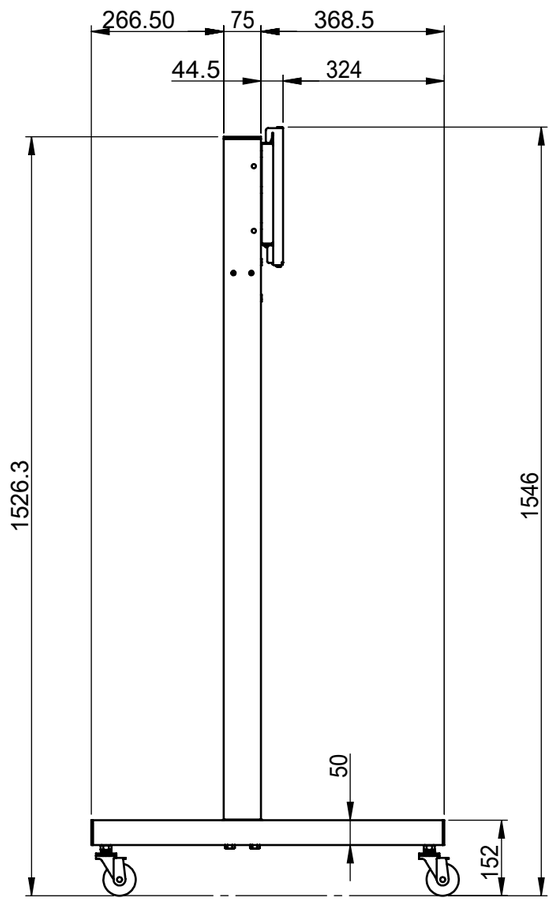

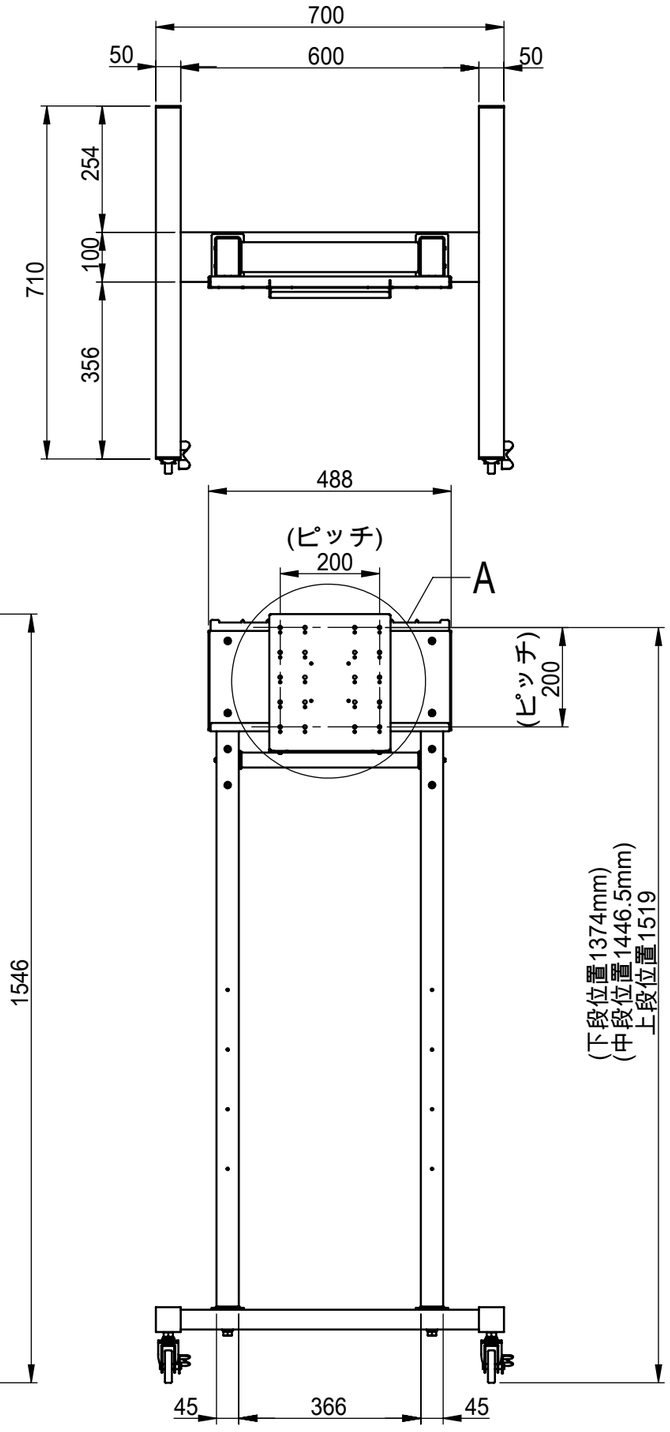

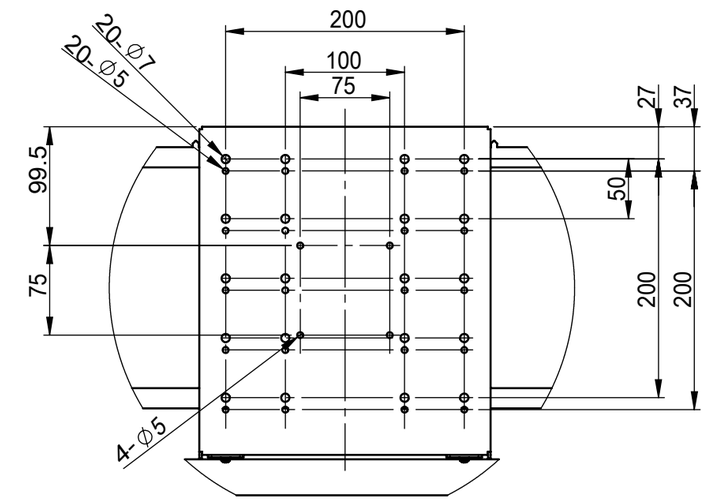

詳細図 A
ｽｹｰﾙ 1：5

※テレビ取付け穴ピッチ---75×75
100×100
200×200.200×100

仕様

本体重量：30kg

テレビ搭載重量：45kg

材質：SPCC.STK

	NAME	DATE
DRAWN	峰	13.7.3
CHECKED		
ENG APPR.		
MFG APPR.		
Q.A.		
COMMENTS:		

ALPHATEC

TITLE:

AZ801-AT03RX仕様書

SIZE	DWG. NO.	REV
A3	AZ801-AT03RX-B-A01A	0

SCALE: 1:20　　SHEET 1 OF 1